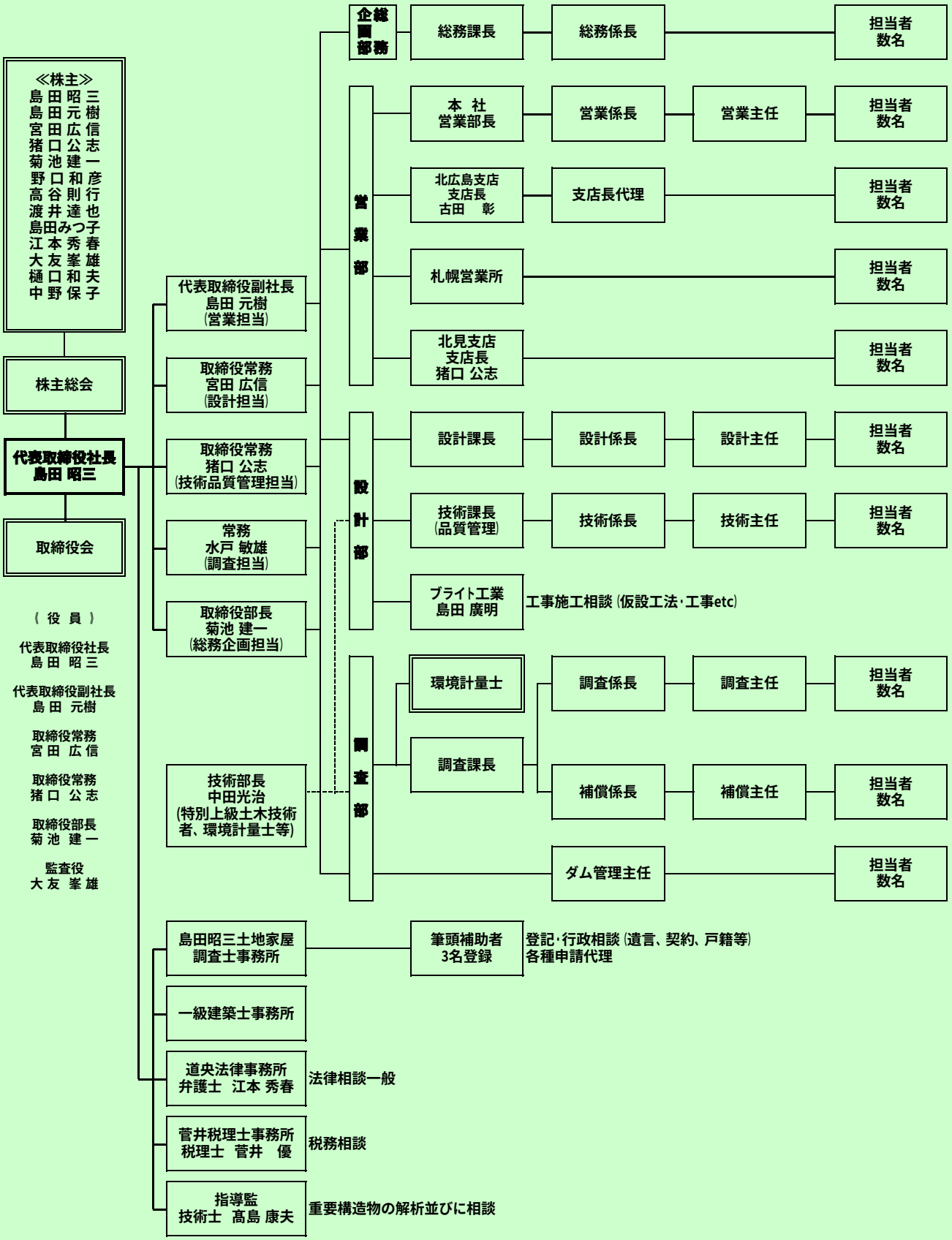平成24年度　サン技術コンサルタント株式会社　機構図